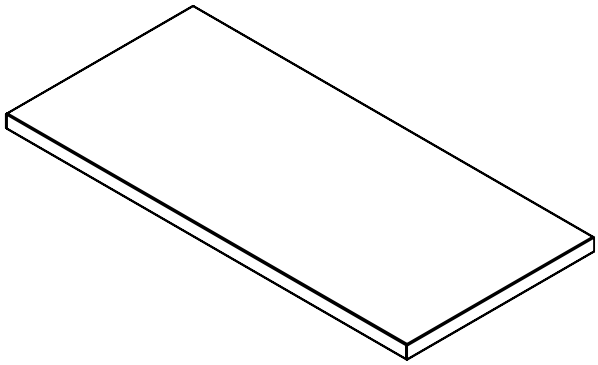

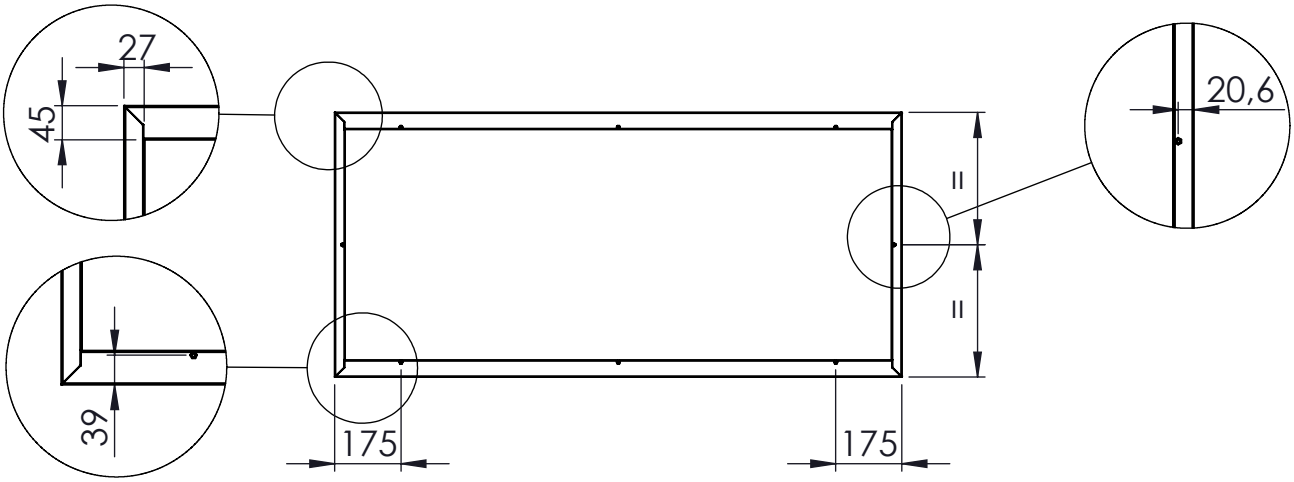

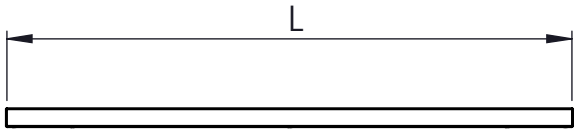

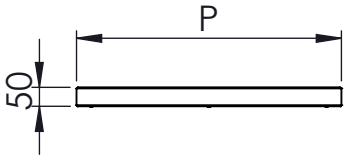

DISEGNATO		CODICE: KQ00	
DATA	26/02/2025		
PESO			
SCAMINOX INNOVATION QUALITY		CONFIGURAZIONE:	
		SCALA:1:20	A4	FOGLIO 1 DI 1

Z:\D2020\LINEA PIANI SUPERIORI\JO00 PIANO SUPERIORE 10-10 LISCIO\